סכימת מים וכיבוי אש

גן ילדים – לוזית

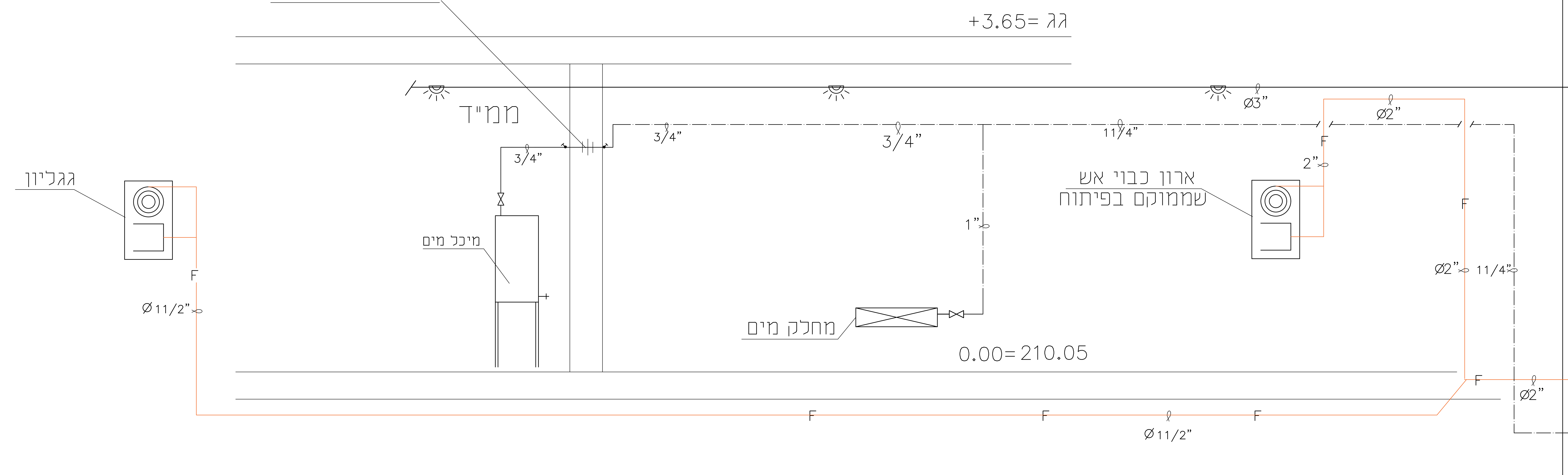

מעבר צינור
דרך קיר בטון
עם מערכת דגם RR
גג =3.65+
ממ"ד
Ø3"
3/4"
3/4"
3/4"
11/4"
Ø2"
F
2"
F
1"
ארון כבוי אש
שממוקם בפיתוח
גגליון
מיכל מים
מחלק מים
F
Ø11/2"
Ø2"
11/4"
F
Ø2"
0.00=210.05
F
F
F
Ø11/2"

פרוגרמה

מערכת המים כוללת 3 קוי מים

1. קו למערכת צריכה בקוטר "1 1/2
2. קו למערכת כ"א בתוך מבנה הגן בקוטר "3
3. קו למערכת מתזים בתוך מבנה הגן בקוטר "3

הערות:

1. צינורות תת קרקעיים יהיו מפלדה עם עטיפה APC + בטון פנים
2. צינורות פלדה בקוטר "4 ופחות יהיו מגולוונים "סקדיול 40"
3. צינורות פלדה גלויים יהיו צבועים בהתאם מפרט טכני
4. עומק נישה 50 ס"מ
5. כל הברזים עד קוטר "2 "שגיב" מעבר מלא
6. חיבור לקו מים ראשי קיים ע"י מסעף T בלבד
7. חיבור לקו מים קיים בתאום מראש מול מחלקת תשתיות זורמות
8. לקו הביוב יבוצע צילום כולל מד שיפוע
9. לא יבוצעו שינויים ללא אישור תשתיות זורמות

נתונים הידרואלים :

צריכת מים מינימלית 2 מק"ש
צריכת מים מקסימלית 15 מק"ש
צריכת מים לכיבוי אש 30 מק"ש
צריכת מים להידרנטים 30 מק"ש
צריכת מים למתזים 30 מק"ש

דיסקינד-רוזנטל
הנדסה ויעוץ בע"מ
רחוב שערי תורה 17
ת.ד. 16173 ירושלים
טל : 02-6420948, פקס' 6420950
E MAIL : HANDASA@017.NET.IL

פרט- מונה מים לצריכה כיבוי אש ומתזים כולל הסנקות

מספר אביזר	סוג אביזר	קוטר	כמות	מאפיני אביזר
1	ברז שריפה כולל גלגל סגירה	"3	1	מאושר ע"י מכון התקנים ורשויות הכיבוי כדוגמת תוצרת יפומסי
2	מגוף טריז קצר כולל גלגל סגירה	"2	2	מגוף ברזל יציקה,גוף מצופה אמיל,טריז מצופה גומי סינטטי
3	מגוף טריז קצר כולל גלגל סגירה	"3	4	מגוף ברזל יציקה,גוף מצופה אמיל,טריז מצופה גומי סינטטי
4	מסנן כולל ברז ניקוז	"3	1	מסנן מטיפוס אלכסוני עם רשת נירוסטה ,גוף מברזל יציקה
5	מד מים	"3	1	לפי דרישות הרשות המקומית
6	מזיח אלים	"3	1	מאושר ע"י משרד הבריאות
9	ברז הסנקה כפול למתזים	"3	1	מאושר ע"י מכון התקנים ורשויות הכיבוי כדוגמת תוצרת יפומסי
11	ברז בדיקה	"3	1	מאושר ע"י מכון התקנים ורשויות הכיבוי כדוגמת תוצרת יפומסי

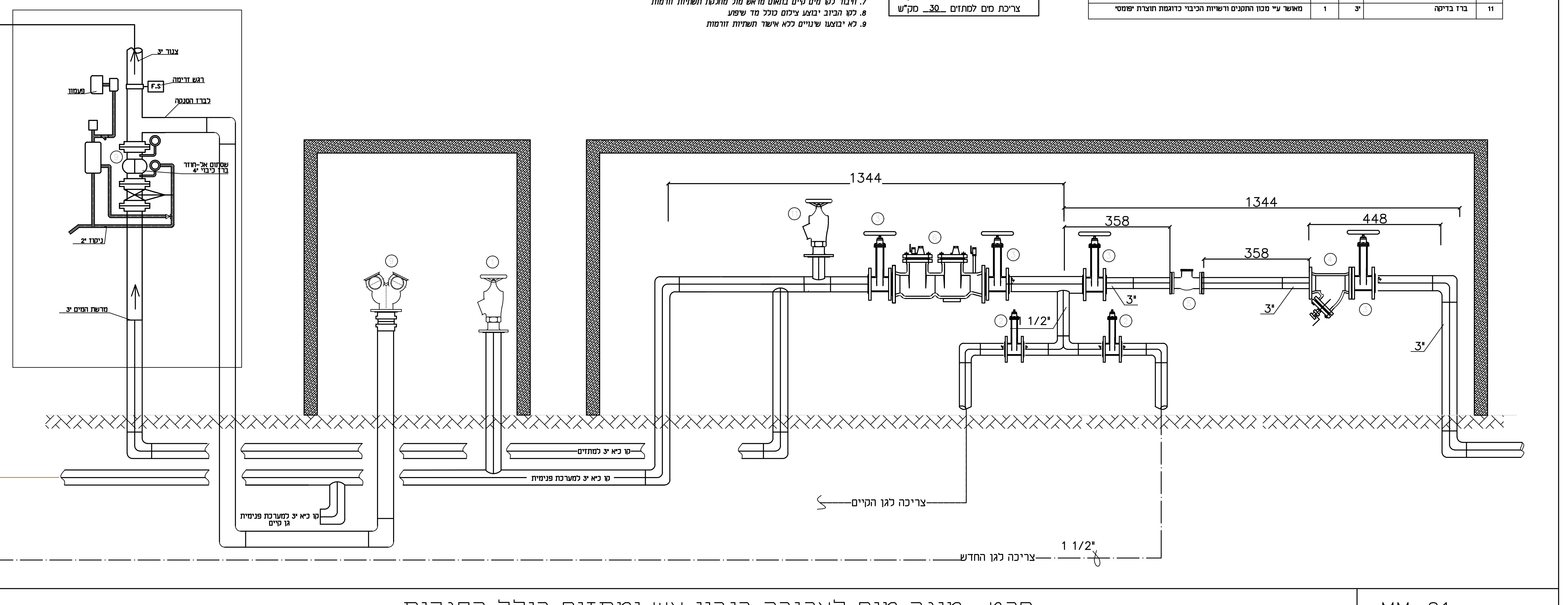

צנור "3
רגש זרימה
F.S
פעמון
לברז הסנקה
9
שסתום אל-חוזר
ברז כיבוי "4
ניקוד "2
מרשת המים "3
1344
1344
358
358
448
"1/2
קו כ"א "3 למתזים
קו כ"א "3 למערכת פנימית
קו כ"א "3 למערכת פנימית
גן קיים
צריכה לגן הקיים
1 1/2"
צריכה לגן החדש

פרט- מונה מים לצריכה כיבוי אש ומתזים כולל הסנקות

MM-01

ה ע ת ק י ם					
תאריך					

מספר	תאריך	השינוי
⚠	11.4.24	למכרז

ש י נ ו י י ם

○ לעיון
▨ למכרז
○ לבצוע

האדריכל: שמואל עופר

גן ילדים
לוזית

סכימת כ"א

דיסקינד-רוזנטל
הנדסה ויעוץ בע"מ
רחוב שערי תורה 17
ת.ד. 16173 ירושלים
טל : 02-6420948, פקס' 6420950
E MAIL : office@handasa1.com

תכנן	א.ר	
בקר	א.ר	
שרטט	י.ר.	
קנ"מ:	ללא	

מספר העבודה 23013

מדות הגליון xxx

105

23013-105